1 Poziom_rz=128,20
1 : 50

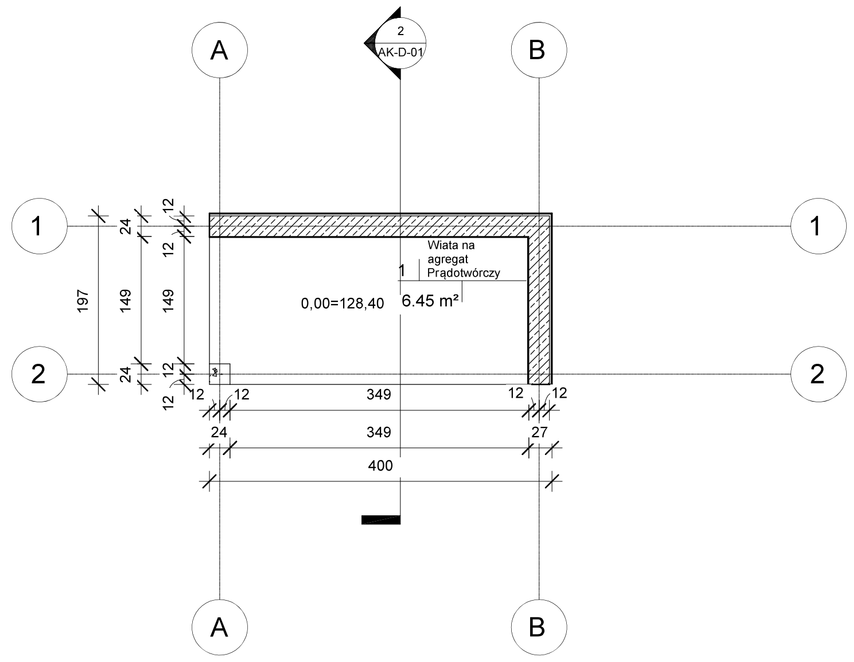

2 Przekrój A-A
1 : 50

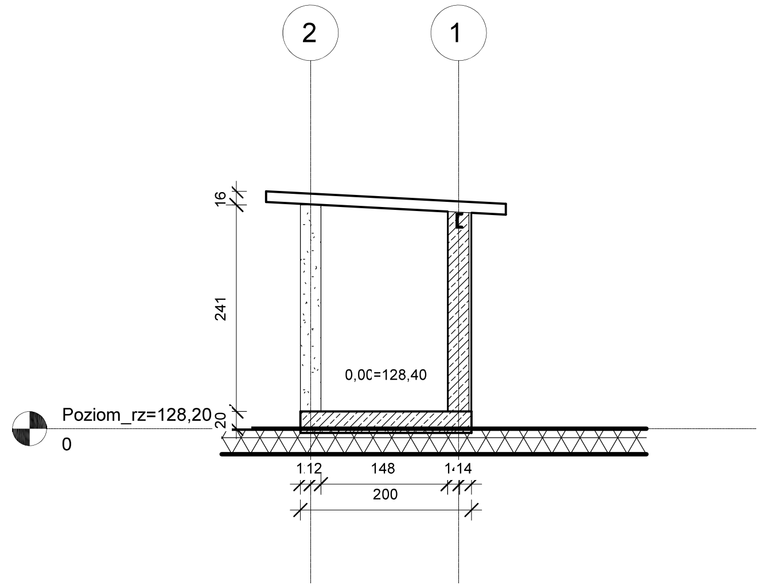

7 Rzut połaci dachowej
1 : 50

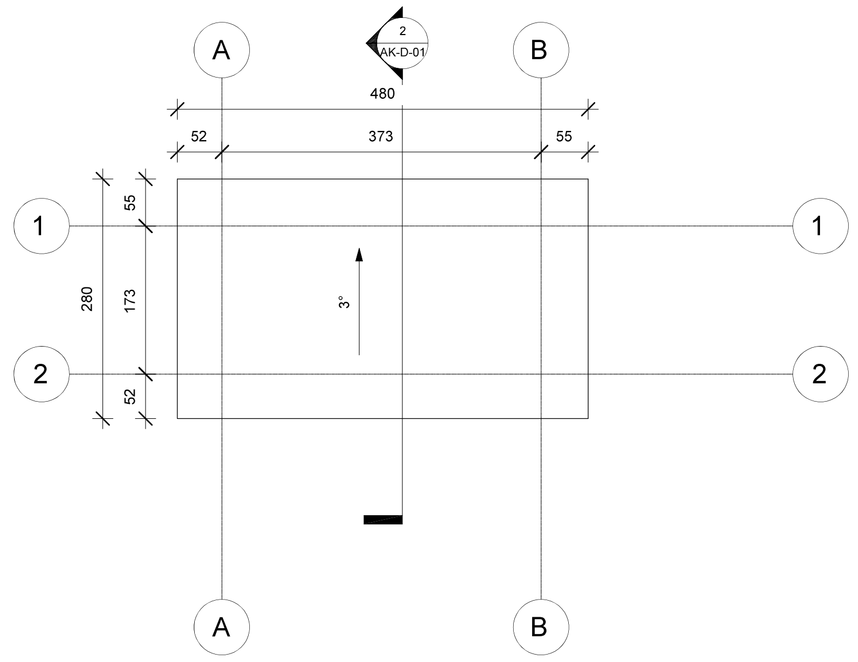

3 Elewacja Połoudniowo-Wschodnia
1 : 50

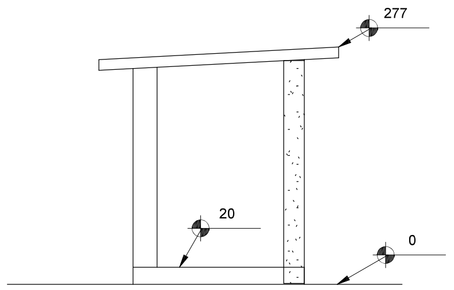

4 Elewacja Południowo-Zachodnia
1 : 50

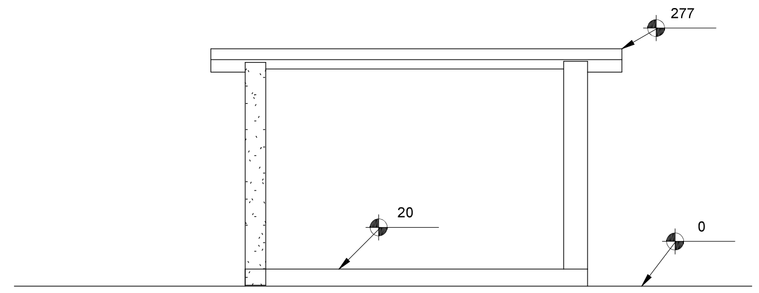

8 Poziom_rz=128,20
Fundament
1 : 50

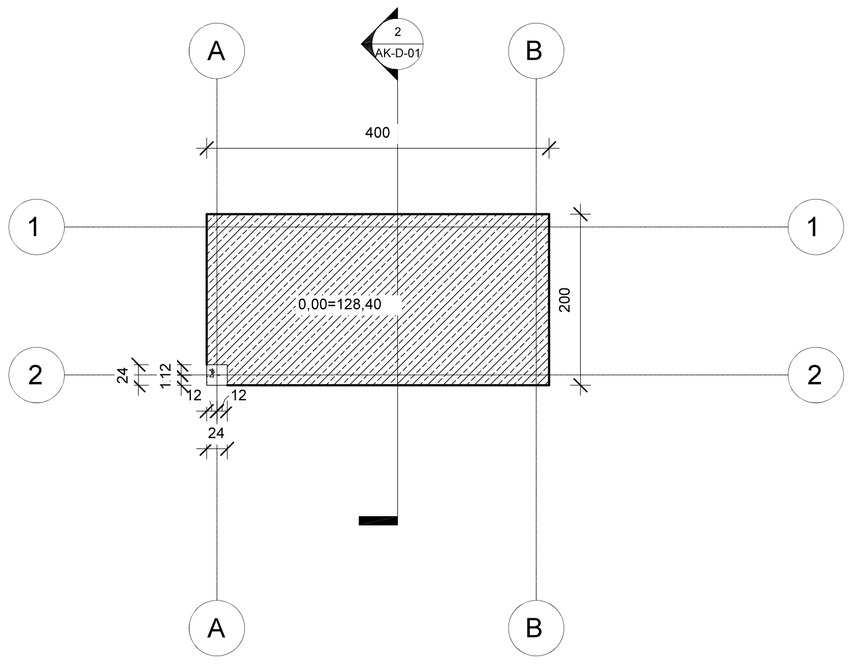

5 Elewacja Północno-Wschodnia
1 : 50

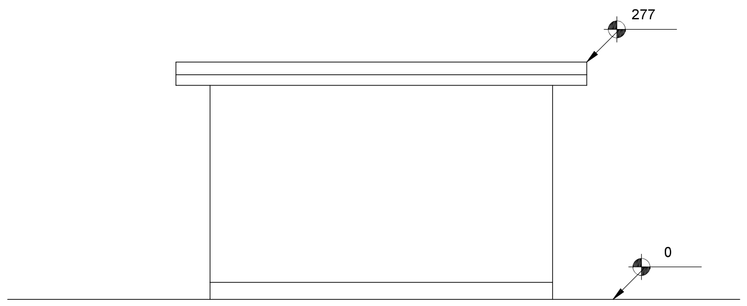

6 Elewacja Północno-Zachodnia
1 : 50

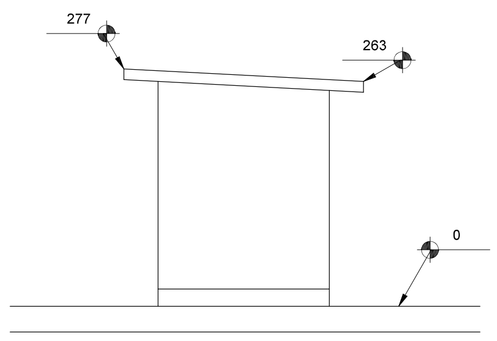

Rzędna +/- 0,00 =

UWAGA: Rysunek opracowano według warunków technologicznych zawartych w opisie technologicznym

Rys. Nr: AK-D-01	Opracowanie: **Budowa i przebudowa gminnej oczyszczalni ścieków w Serpelicach**	Rewizja R00	Data 14.04.2025
	Numer działki: 2008/1/4 Obręb: 0010 Serpelice Jednostka ewidencyjna: 141005_2 Sarnaki, gmina Sarnaki, pow. Łosicki, woj. mazowieckie	Faza PB	Skala 1 : 50
	Branża: Architektoniczna	Inwestor: Gmina Sarnaki Berka Joselewicz 3, 08-220 Sarnaki	

	Imię i Nazwisko	Nr. upr. bud. specjalność	Podpis
Projektowa t	mgr inż. Genowefa Wanda Szymańska-Jóźwik	2008/1/4/4 Architektoniczna	
Opracowa t	————	————	
Opracowa t	————	————	
Sprawdzi t	mgr inż. arch. Andrzej Filipiuk	Nr. upr. bud. 521/OA/09 Architektoniczna	

Fundament pod wiatę na agregat prądotwórczy

BIOORG Sp. z o.o.
ul. Stodolniana 1/U2
98-300 Wieluń